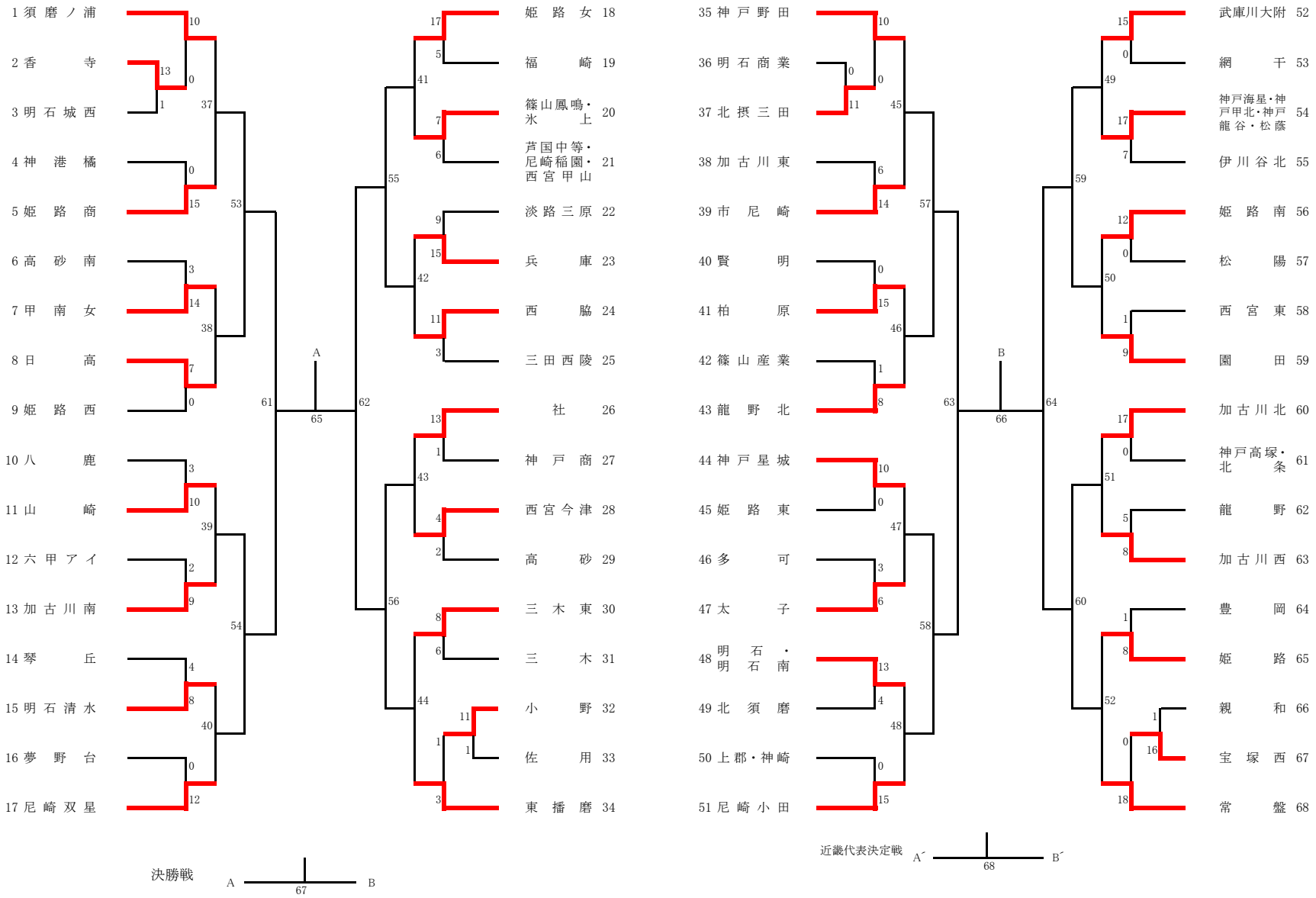令和3年度兵庫県高等学校総合体育大会ソフトボール競技　女子の部